Портативная термовоздушная станция (фен паяльный) YIHUA 8858-i

Инструкция по эксплуатации

supereyes.ru СУПЕРАИС

Оглавление

Правила техники безопасности 3
Технические характеристики 3
Схема термофена 4
Описание функциональных настроек 4
Переключение градусов Цельсия/Фаренгейта 4
Цифровая калибровка температуры 4
Описание иконок 4
Требования к использованию 5
Замена нагревательного элемента 5
Конструкция прибора 6

supereyes.ru СУПЕРАЙС

Правила техники безопасности

Чтобы избежать поражения током, возгорания и других опасных ситуаций, во время использования прибора следуйте правилам, указанным ниже.

1. Используйте только те комплектующие, которые разрешены или рекомендованы производителем. В противном случае могут быть неприятные последствия.
2. При возникновении неисправности, обращайтесь к квалифицированным специалистам или сотрудникам техподдержки.
3. Прибор оснащен трехконтактной вилкой с заземляющим контактом, которая подключается в соответствующую трехконтактную розетку. Не следует заменять вилку или использовать переходник без заземляющего контакта, заземление будет плохим.
4. После включения термофена его температура может превышать 400°C. Не используйте прибор вблизи легковоспламеняющихся и горючих газов или предметов. Температура сопла и горячего воздуха очень высокая, легко получить ожог, ни в коем случае не направляйте фен напрямую на человека и не прикасайтесь к соплу.
5. Перед включением термофена, пожалуйста, убедитесь, что прибор исправен и безопасен для включения. Сразу после работы не покидайте рабочее место, пока фен не остынет.
6. Не устанавливайте сопло, когда прибор включен, дождитесь, когда нагревательные элементы и сопло остынут.
7. Убедитесь, что термофен свободно выпускает и забирает воздух, и отверстия ничем не забиты.
8. После использования, не забудьте автоматически остудить его, и только потом выткнуть из розетки.
9. Во время пайки будет идти дым, обеспечьте хорошую вентиляцию в помещении.
10. После длительного использования необходимо открыть заднюю крышку термофена и удалить с нее пыль, чтобы канал забора воздуха не забивался.

Технические характеристики

Входное напряжение	AC 110 В ± 10%, 60 Гц/ AC 220 В± 10%, 50 Гц
Мощность	650 Вт
Диапазон температур	100 ℃ - 480 ℃
Дисплей	LED индикация
Тип нагнетателя воздуха	турбинный вентилятор
Максимальная производительность компрессора	120 л/минуту
Длина термофена	140 см
Диапазон рабочих температур	0°C - 40°C/32 °F - 104 °F
Температура хранения	-20°C - 80°C/-4 °F - 176 °F
Относительная влажность хранения	35% - 45%

Схема термофена

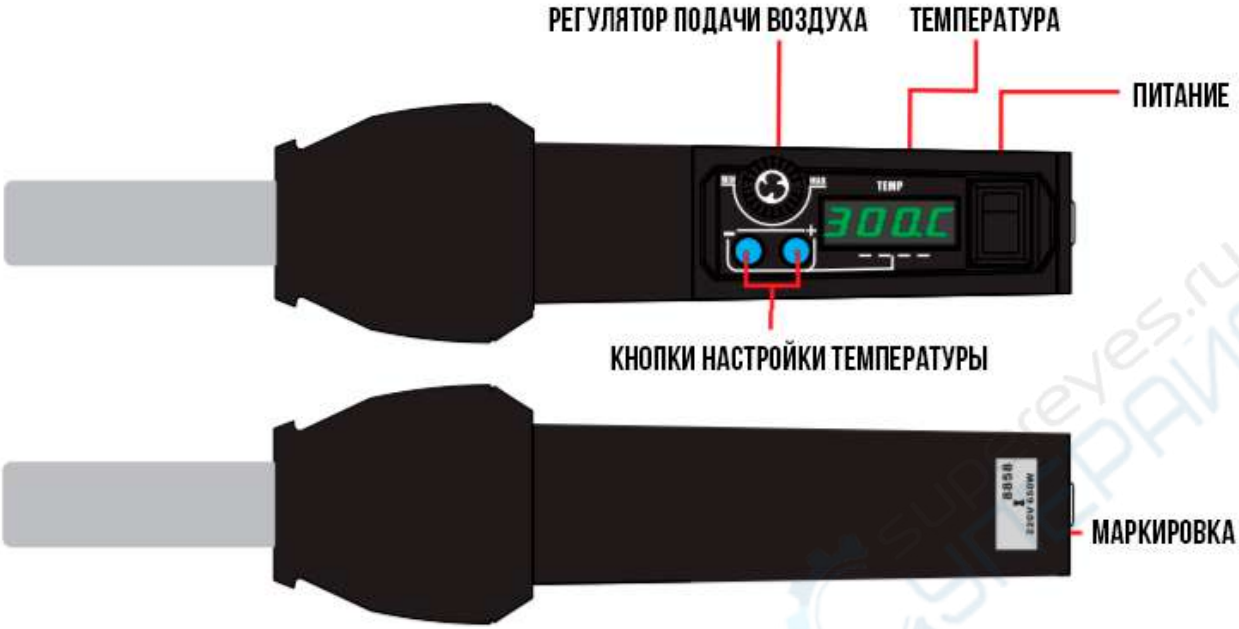

Описание функциональных настроек

Переключение градусов Цельсия/Фаренгейта

1. Отключите блок питания, подключите к нему прибор, затем на две секунды одновременно зажмите кнопки «Увеличить» и «Уменьшить», пока на дисплее не замигает значок «С».

2. Выберите режим отображение температуры в градусах Цельсия или Фаренгейта с помощью кнопок «Увеличить» и «Уменьшить».

3. После выбора подождите 4 секунды, прибор автоматически сохранит изменения и выйдет из настроек.

Цифровая калибровка температуры

1. Подключите к прибору блок питания и включит его, термофен начнет нагреваться. Когда температура стабилизируется, измерьте температуру фена.

2. На две секунды одновременно зажмите кнопки «Увеличить» и «Уменьшить», на дисплее в правом нижнем углу начнут мигать цифры, как показано на рисунке ниже.

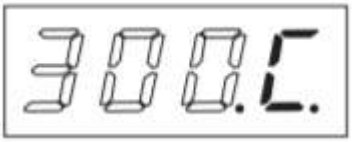

3. С помощью кнопок «Увеличить» и «Уменьшить» введите измеренное значение, после этого снова зажмите обе кнопки на 2 секунды, чтобы сохранить результат и выйти из режима настроек.

Описание иконок

1. Иконка «•» означает наличие питающего напряжения. Если прибор долгое время не используется, его нужно отключить от сети.

2. Иконка «S-E» означает, что датчик паяльной станции зафиксировал ошибку.

3. Если во время работы температура на дисплее не поднимается выше 50 °С, это означает, что нагревательный элемент поврежден и необходимо его заменить (узел нагрева вместе с датчиком).

Требования к использованию

1. Температура воздуха термофена паяльной станции и вокруг него очень высокая, будьте осторожны, легко обжечься.

2. При нагревании термофен должен находиться на специальной стойке, ни в коем случае не кладите его на рабочую поверхность или куда-то еще.

3. Убедитесь, что отверстия забора и подачи воздуха чистые, ничто не препятствует потоку воздуха.

4. По окончании работ с прибором необходимо поместить термофен на стойку и включить автоматическое охлаждение до температуры ниже 70 °С (поставить режим ожидания). Только после этого можно отключать станцию от сети.

5. Во время работы между отверстием подачи воздуха и предметом должно быть не меньше 2 мм.

6. При необходимости можно установить подходящий для работы диффузор. Температуры для различных диффузоров могут существенно отличаться.

Замена нагревательного элемента

1. Ослабьте три винтика на медном цилиндре.
2. Снимите медный цилиндр, вытащите подключенное к нему заземление.
3. Вытащите старый нагревательный элемент.
4. Возьмите новый нагревательный элемент.
5. Оберните слюдяной бумагой.
6. Заправьте в медный цилиндр, подключите заземление.
7. Затяните винты на цилиндре.

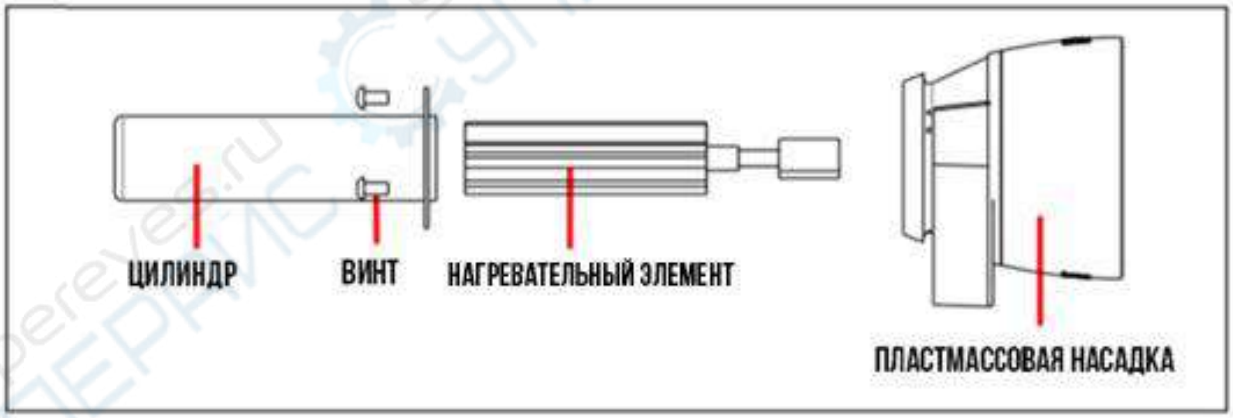

СХЕМА ЗАМЕНЫ НАГРЕВАТЕЛЬНОЙ СПИРАЛИ

Конструкция прибора

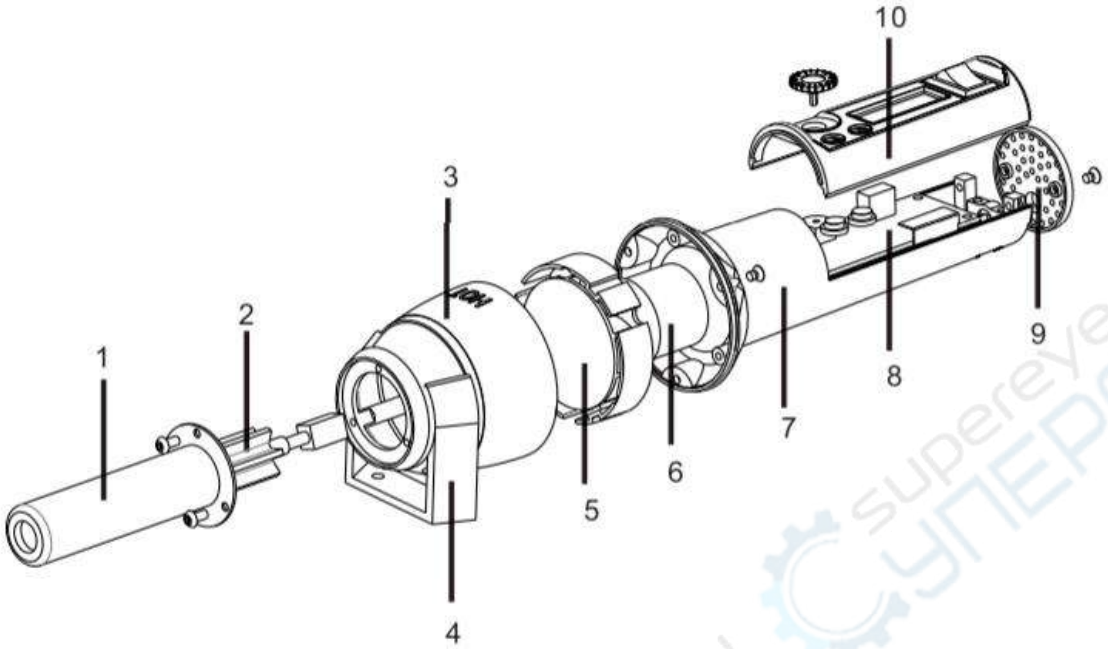

1. Медный цилиндр
2. Нагревательный элемент
3. Пластмассовая насадка
4. Держатель
5. Лопасти вентилятора
6. Компрессор
7. Рукоять термофена
8. Плата управления
9. Задняя крышка фена
10. Верхняя крышка фена

supereyes.ru СУПЕРАЙС